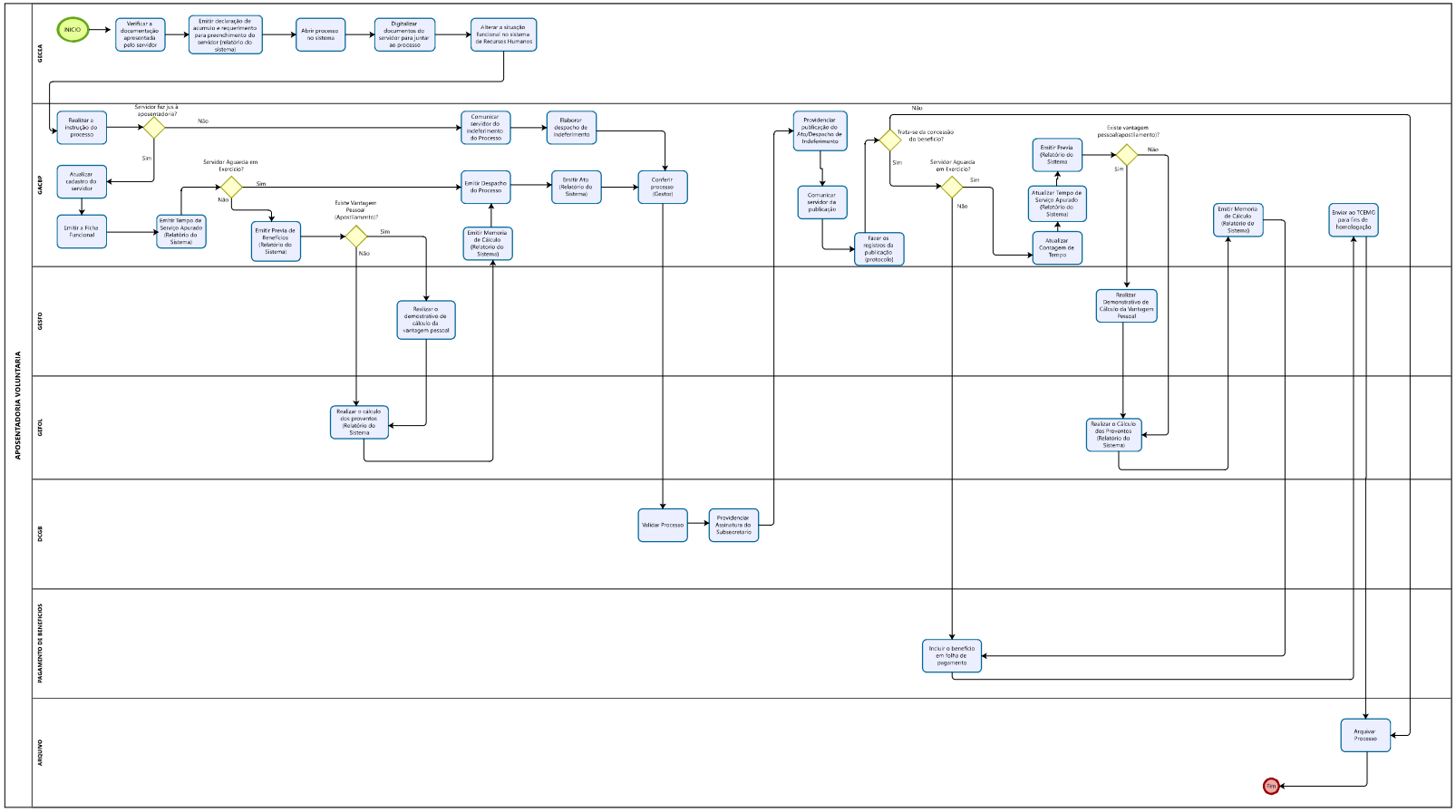# MAPEAMENTO APOSENTADORIA VOLUNTARIA